LA CROISÉE DS
Depuis 1950
Intégrateur de solutions pour menuiseries
ZAE Les granges Gagnards / 16350 Champagne-Mouton
Tél. : +33 (0)5 45 31 86 81 / Fax : +33 (0)5 45 84 07 79

ARRET DE VANTAIL SECURBAIE
A LEVIER 2 PTS PENE L14
DS2904 - XXX

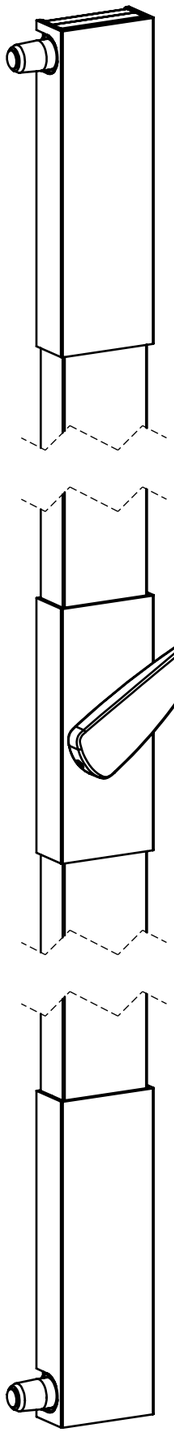

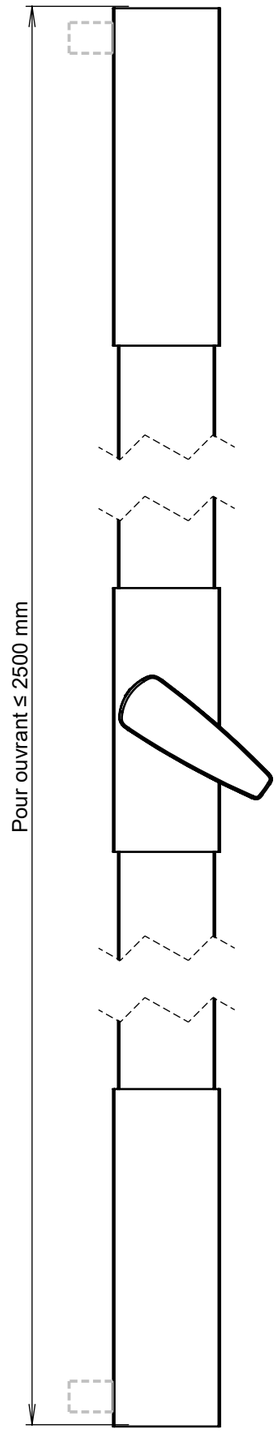

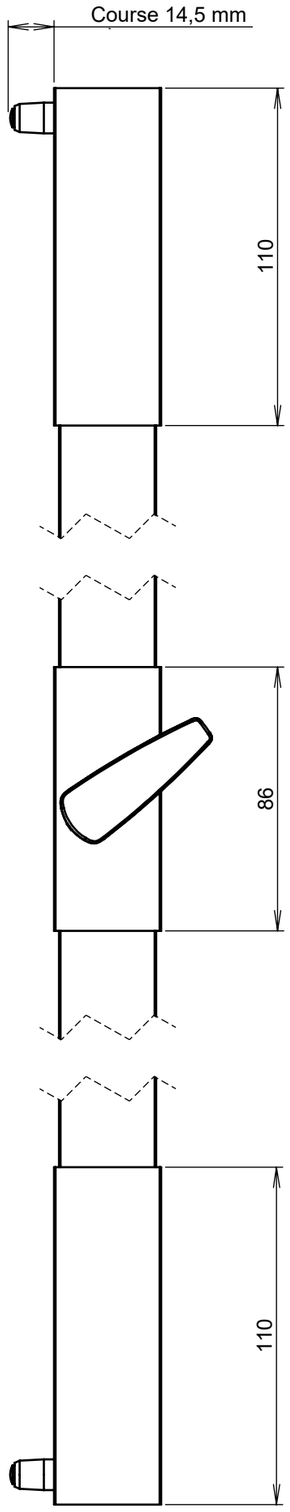

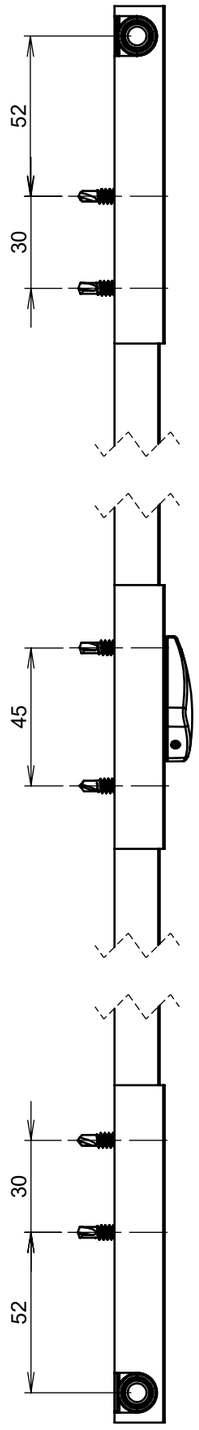

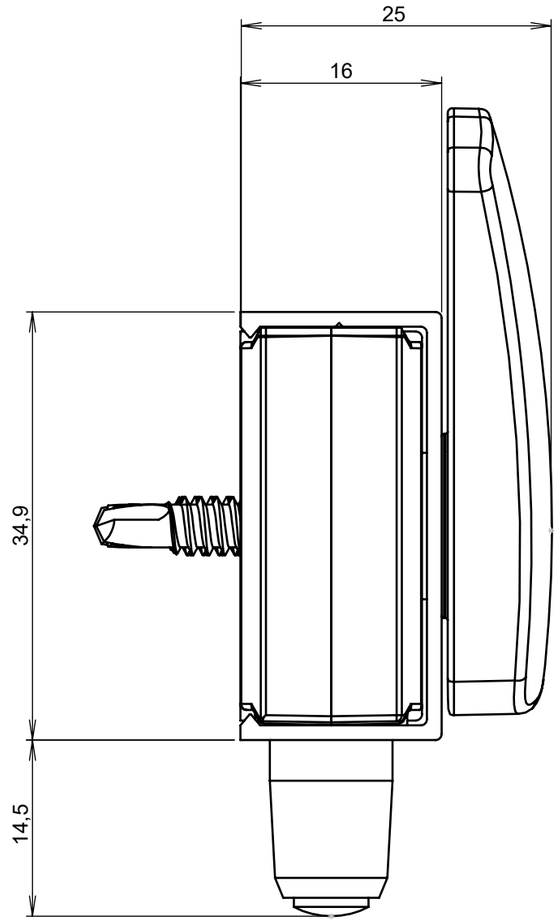

Fermé

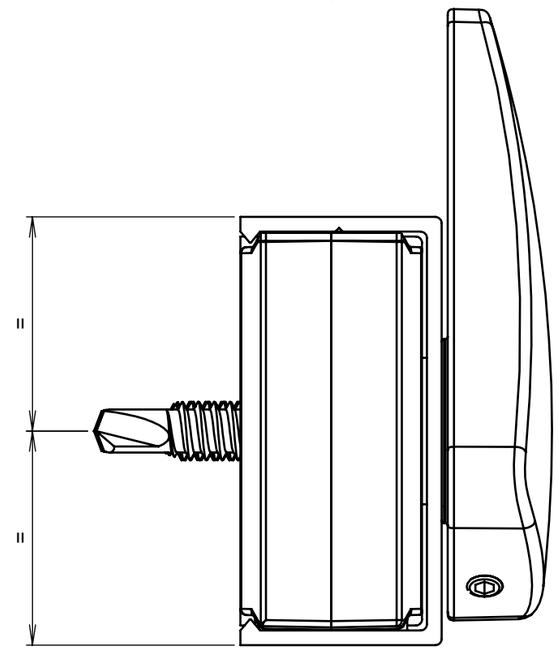

Ouvert

Ce plan est notre propriété, il ne peut être reproduit ou communiqué à des tiers sans notre autorisation.