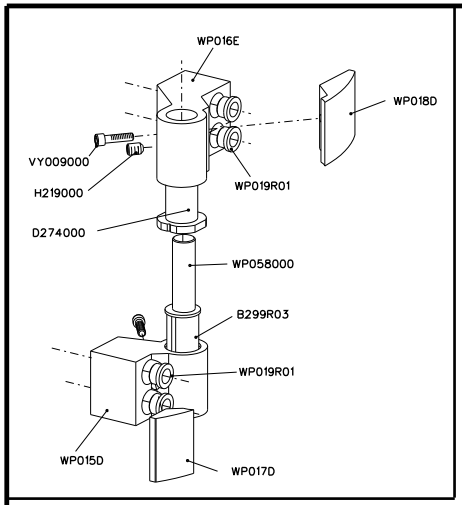

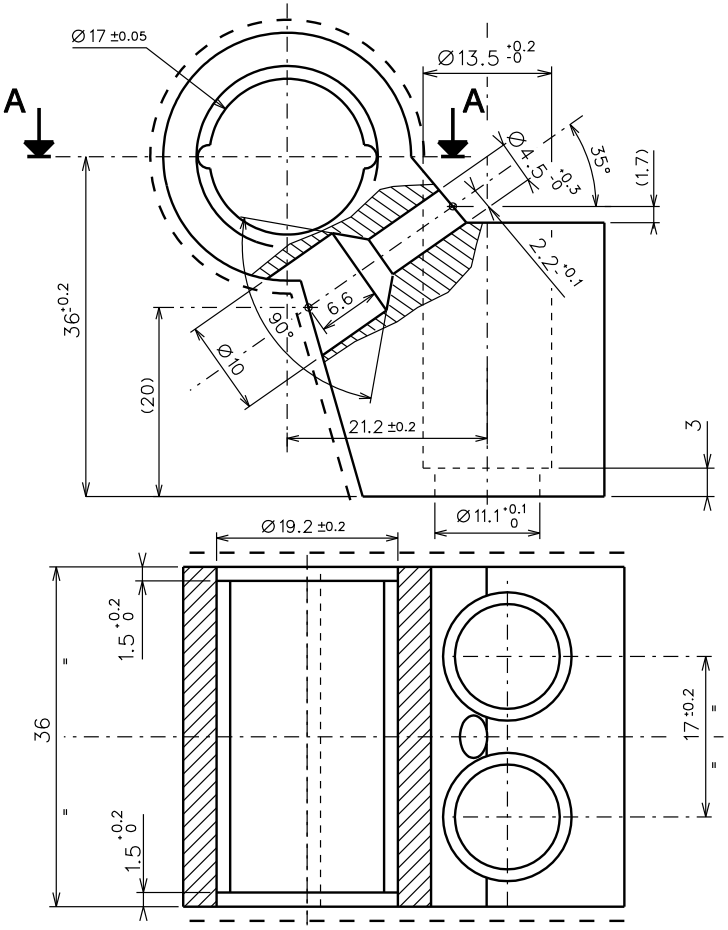

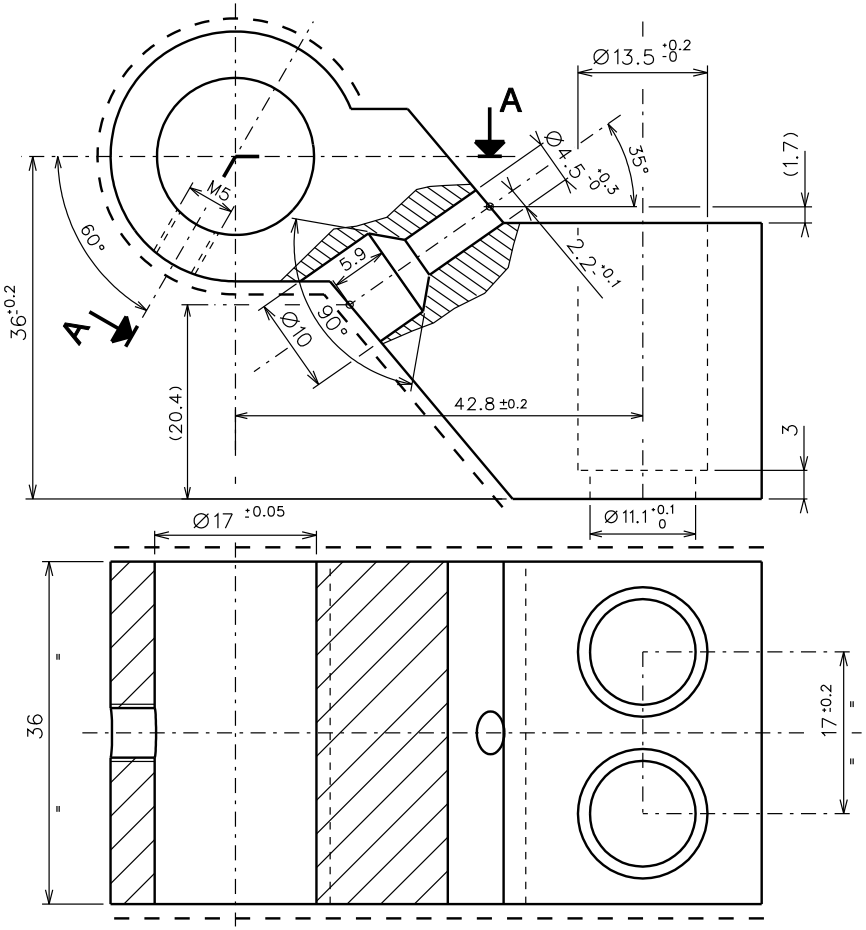

IND.	DATE	NATURE DE LA MODIFICATION	COMP.

Dev. Brossable	Dev. Anodisation	Dev. Laquage	Poids	Longueur Standard
m²/ml	m²/ml	m²/ml	Kg/ml	ml

TECHNAL®

Matière :

Tolérance Générale: ±

Toutes les cotes sont en mm

Echelle 1

PAUMELLE EN APPLIQUE
AXE A 36 MM

Dessiné par : COL

Modifié par :

DATE : 23/04/2001

PB/PX

TCP101

Copyright 2001 TECHNAL©
All Rights Reserved

NOMENCLATURE JOINTE: OUI