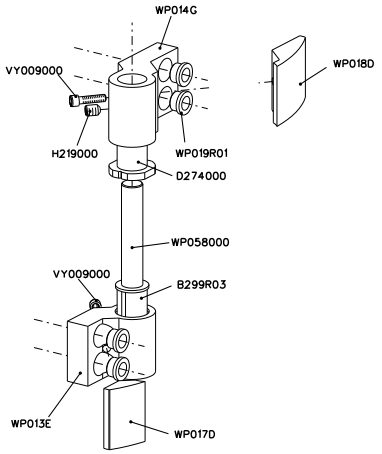

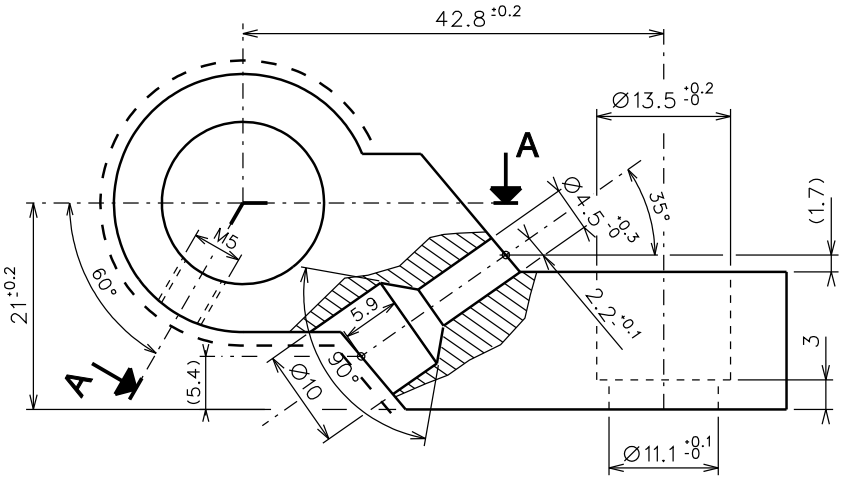

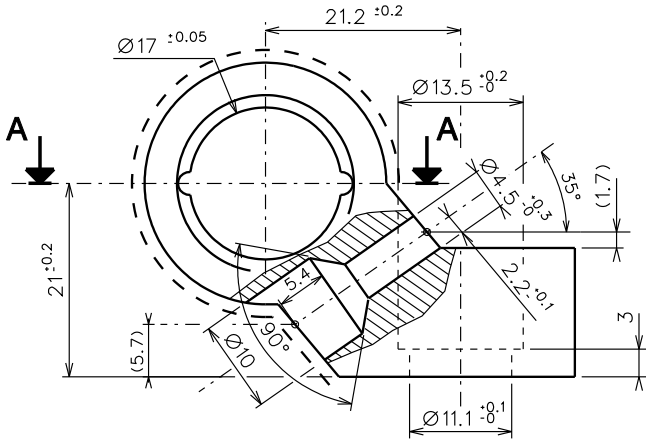

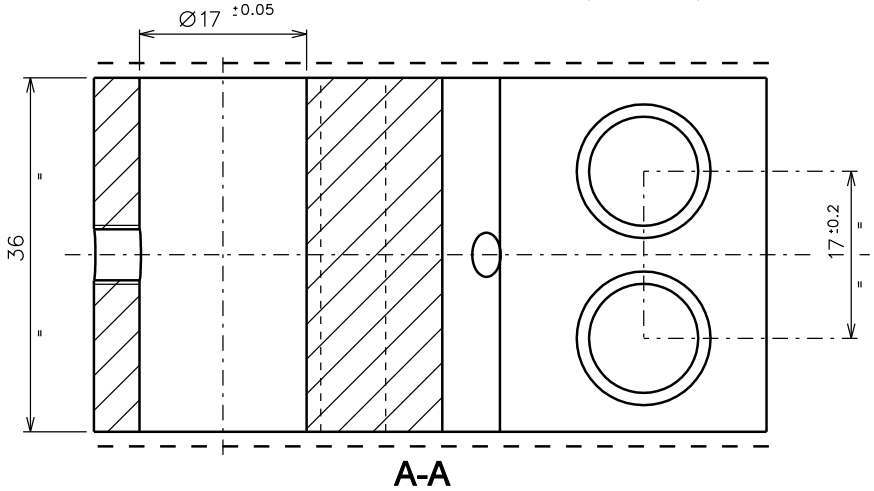

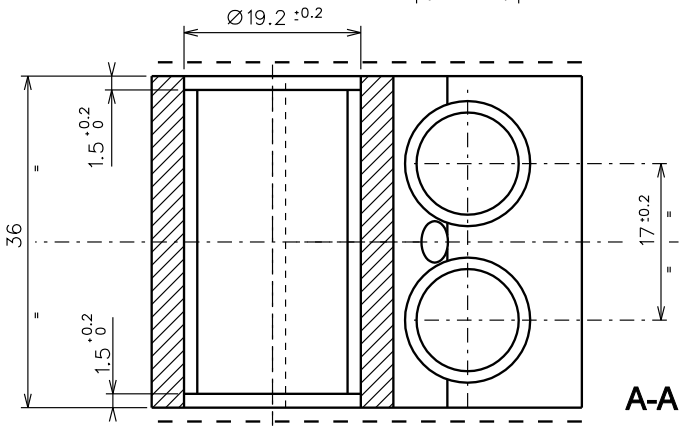

Référence existante sous le code article Q0204 chez AS

La vis H219 sera montee sur le corps de paumelle WP014.

IND.	DATE	NATURE DE LA MODIFICATION	COMP.

Dev. Brossable	Dev. Anodisation	Dev. Laquage	Poids	Longueur Standard
m²/ml	m²/ml	m²/ml	Kg/ml	ml

TECHNAL®

Matière :

Tolérance Générale: ±

Toutes les cotes sont en mm

Echelle 1

PAUMELLE EN APPLIQUE
AXE A 21 MM

Dessiné par : COL

Modifié par :

DATE : 23/04/2001

PB/PX

TCP100

Copyright 2001 TECHNAL©
All Rights Reserved

NOMENCLATURE JOINTE: OUI